StarBoard T-17SXLG

Руководство пользователя

Русский

Как запросить Руководство пользователя

При запросе отдельной копии данного руководства пользователя укажите номер **T275-2-901**.

Внимательно прочитайте это руководство и сохраните его для последующих ссылок.
Перед использованием данного изделия внимательно прочитайте и полностью изучите инструкции по безопасности. **Храните это руководство пользователя в легко доступном месте для последующих ссылок.**

T275-2-901

HitachiSoft

Уведомления

Копирование или перепечатка данного руководства или любой его части без разрешения запрещены.

Содержание данного руководства может быть изменено без предварительного уведомления.

Мы приложили все усилия для того, чтобы данное руководство было полным и правильным. Однако, в случае возникновения вопросов, обнаружения ошибок и т. п., пожалуйста, проинформируйте об этом продавца.

Пожалуйста, помните, что компания не будет нести ответственности за ущерб, убытки и т. п., возникшие в результате использования данного изделия, независимо от предыдущих положений.

Отказ от ответственности

Компания Hitachi Software Engineering Co., Ltd. не будет нести ответственности и не дает никаких гарантий - выраженных или подразумеваемых, относительно содержания данного руководства пользователя.

Компания также не дает гарантии относительно соответствия или пригодности данного изделия конкретной определенной цели.

Все изделия компании Hitachi Software Engineering Co., Ltd., описанные в данном руководстве пользователя, в настоящее время имеются для продажи или лицензируются на месте.

Пользователи, которые приобрели вышеупомянутое изделие (-я), будут нести затраты на все необходимое обслуживание, ремонт и ущерб, возникший в результате дефектов данного изделия (-ий), и будут нести расходы за все прямые или косвенные убытки (включая потерю прибыли или утрату информации), возникшие в результате дефектов изделия.

Дополнительно к этому, компания Hitachi Software Engineering Co., Ltd. оставляет за собой право редактировать и изменять содержание данного руководства пользователя без каких-либо обязательств уведомления кого-либо.

Положения по гарантии изделия

Использование этого изделия ограничивается страной, где пользователь приобрел его.

Для подробной информации о гарантии обратитесь к Приложению 3.6 в конце данного руководства пользователя.

Данное первое издание руководства (T275-2-901) предназначено для следующих изделий:

95.64301G00x (StarBoard T-17SXLG)

* Символ “x”, используемый в данном руководстве, обозначает номер модели изделия.

StarBoard T-17SXLG включает 17-дюймовый ЖК-монитор WALTOP со встроенной технологией дигитайзера.

Windows, Windows 98, Windows Me, Windows NT 4.0, Windows 2000, Windows XP и PowerPoint являются торговыми марками Microsoft Corporation в США и других странах.

Другие торговые марки и названия изделий являются торговыми марками и/или зарегистрированными торговыми марками их соответствующих держателей.

Дата создания руководства

Май 2006, первое издание **T275-2-901**

Все права защищены. Авторские права © 2005, 2006, Hitachi Software Engineering Co., Ltd.

Безопасное обращение

Маркировка и символы

Для обеспечения безопасного и правильного использования данного изделия и для предотвращения получения травмы и нанесения ущерба собственности, в данном руководстве и на изделии используются различные символы и маркировка. Эти символы и их пояснение приводятся ниже. Ознакомьтесь с этой информацией перед знакомством с содержанием руководства.

ПРЕДУПРЕЖДЕНИЕ

Этот символ указывает на наличие потенциальной опасности, которая в случае ее игнорирования или неправильных действий может привести к смертельному исходу или серьезной травме.

ОСТОРОЖНО

Этот символ указывает на наличие потенциальной опасности, которая в случае ее игнорирования или неправильных действий может привести к небольшой или достаточно серьезной травме.

ОСТОРОЖНО

Этот символ указывает на наличие потенциальной опасности, которая в случае ее игнорирования или неправильных действий может привести к ущербу окружающей собственности.

△	Этот символ обращает внимание на предостережения (включая предупреждения).
⃠	Этот символ указывает на запрещенные действия.
●	Этот символ указывает на действия, которые необходимо выполнить.

Меры предосторожности Всегда соблюдайте их.

⚠ ПРЕДУПРЕЖДЕНИЯ

Плотно вставьте вилку в розетку

При плохом контакте возможен перегрев и риск возгорания или поражения током.

Не вставляйте вилку в розетку мокрыми руками.

Это может привести к поражению током.

Перед чисткой выключите вилку устройства из розетки.

Это может привести к поражению током.

Не используйте данное устройство рядом с водой.

Это может привести к поражению током.

Не повреждайте, не ломайте, не видоизменяйте и сильно не перегибайте шнур питания.

Это приведет к его повреждению и риску поражения током или пожару.

Перед перемещением выключите устройство из розетки и отсоедините шнур питания.

Возможно повреждение шнура и риск поражения током или возгорание.

При включении или выключении из сети держитесь за вилку.

Если тянуть за шнур возможно повреждение шнура и риск поражения током или возгорание.

Периодически чистите сетевую вилку для удаления пыли.

Установка грязной вилки в розетку может привести к пожару или поражению электрическим током.

Следите за местом, где проложен шнур питания.

Если кто-либо зацепится за шнур питания, это может привести к падению устройства, к травме, или поломке устройства. Помните об этом.

Используйте изделие только с указанным напряжением питания.

При использовании с другим напряжением питания может возникнуть поломка или возгорание, или поражение током.

Меры предосторожности Всегда соблюдайте их.

⚠ ПРЕДУПРЕЖДЕНИЯ

Используйте только прилагаемый шнур питания.

Использование другого шнура питания может привести к пожару или поражению током.

Выключите шнур питания из розетки, если вы не будете использовать устройство в течение длительного времени.

Несоблюдение этого требования может привести к пожару.

Не размещайте других предметов на изделии.

Попадание металлического предмета или воды внутрь устройства может привести к поражению током или пожару. В этом случае отключите питание и обратитесь к дилеру.

Не используйте данное изделие в местах с повышенной температурой или влажностью.

Условия эксплуатации данного изделия:

Темп.: от 50 °F до 95 °F (от 10 °C до 35 °C)

Влажность: от 30% до 80% (без конденсации)

Не открывайте и не меняйте корпус устройства.

В корпусе имеются блоки под высоким напряжением, что может привести к поражению током или другой травме.

Не оставляйте устройство или его принадлежности на полу.

Кто-нибудь может наступить на него и сломать, или получить травму, споткнувшись об него.

Не утилизируйте устройство вместе с несортированным бытовым мусором. Воспользуйтесь имеющейся системой сбора и утилизации.

Для дополнительной информации обратитесь к вашему дилеру.

Не размещайте тяжелые предметы на шнуре питания, не нагревайте и не тяните его.

Это приведет к его повреждению и риску поражения током или пожару.

Меры предосторожности Всегда соблюдайте их.

⚠ ПРЕДУПРЕЖДЕНИЯ

В следующих случаях отключите изделие от сетевого адаптера и обратитесь в службу технической поддержки Hitachi Software.

a. В случае повреждения шнура питания или вилки сетевого адаптера.

b. В случае проливания жидкости на основной блок.

c. В случае попадания основного блока под дождь или воду.

d. В случае сбоев в работе устройства, даже при его эксплуатации в соответствии с руководством. Настройте данное устройство в соответствии с диапазонами характеристик, указанных в руководстве пользователя. Не делайте каких-либо других настроек. Для корректировки неправильных настроек потребуется квалифицированный специалист отдела обслуживания.

e. В случае падения устройства или повреждения его корпуса.

f. В случае изменения функций данного устройства и необходимости его ремонта специалистом центра обслуживания.

Нами были указаны основные меры предосторожности в руководстве пользователя и на самом устройстве. Однако при работе устройства могут возникнуть непредвиденные обстоятельства. При эксплуатации данного изделия пользователи должны соблюдать осторожность и следовать инструкциям.

⚠ ПРЕДОСТОРОЖНОСТИ

Подробные предупреждения	Стр.
Используйте сетевой адаптер, поставляемый с изделием. Используйте только сетевой адаптер или шнуры питания, указанные изготовителем. Использование несоответствующих адаптеров или шнуров питания может привести к повреждению устройства или пожару.	Стр. 1-10

⚠ ПРЕДОСТОРОЖНОСТИ

Подробные предупреждения	Стр.
Крепко держите корпус и медленно наклоняйте стойку при ее регулировке. Если вы потяните за рычаг при регулировке стойки, не держа корпуса, он может случайно сдвинуться, что приведет к травмам или повреждению корпуса.	Стр. 1-8
Используйте экран под хорошо видимым углом. Используйте экран под углом, при котором он хорошо виден, принимая во внимание внешнее освещение и светильники на потолке, которые могут отражаться на экране.	Стр. 1-8

ПРЕДОСТОРОЖНОСТИ

Подробные предупреждения	Стр.
При замене батареи не прилагайте слишком больших усилий при закрытии задней части ручки. Слишком большие усилия при закрытии задней части ручки могут привести к ее повреждению.	Стр. 2-4

Содержание

1. Введение 1-1
1.1 Подготовка перед эксплуатацией 1-1
1.1.1 Обзор изделия 1-1
1.1.2 Свойства 1-1
1.2 Проверка комплектности деталей 1-2
1.3 Название и назначение деталей 1-3
1.3.1 Передний экран 1-3
1.3.2 Передняя панель переключателей 1-4
1.3.3 анель разъемов 1-5
1.3.4 нопки функций 1-6
1.4 Сборка и настройка 1-7
1.4.1 Регулирование стойки 1-7
1.4.2 Как использовать держатель ручки 1-8
1.4.3 Процедура подключения 1-9
2. Процедуры использования 2-1
2.1 Включение StarBoard 2-1
2.2 Использование ручки 2-2
2.2.1 Как пользоваться ручкой 2-2
2.2.2 Основные действия с ручкой 2-2
2.2.3 Настройки ручки 2-3
2.2.4 Замена батареи в ручке 2-4
2.2.5 Замена наконечника ручки 2-5
2.3 Использование экранного меню 2-6
2.3.1 Кнопки экранного меню и их функции 2-6
2.3.2 Опции настройки экранного меню 2-7
3. Приложение 3-1
3.1 Устранение неисправностей 3-1
3.2 Технические характеристики системы 3-4
3.3 Уход за StarBoard 3-6
3.4 Расходные материалы 3-6
3.5 ЖК-панель 3-6
3.6 Положения о гарантии изделия 3-7

1. Введение

1.1 Подготовка перед эксплуатацией

В данном разделе рассматриваются действия, выполняемые перед эксплуатацией StarBoard. Если вы используете StarBoard в первый раз, внимательно прочитайте этот раздел.

1.1.1 Обзор изделия

StarBoard T-17SXLG - это удобная, простая в использовании электронная панель планшетного типа, которая позволяет вам управлять компьютером при помощи ручки и писать текст и рисовать изображения на экране компьютера в режиме реального времени, а также одновременно вводить их в компьютер. Эти функции будут доступны при установке прилагаемого программного обеспечения на компьютере, подключенном к StarBoard.

1.1.2 Свойства

- Написание текста непосредственно на экране компьютера

  Используйте ручку, как обычную мышь для управления компьютером с экрана, представленного на ЖК-дисплее. StarBoard Software позволяет выводить на экран компьютера текст и изображения и вводить их в компьютер в режиме реального времени в виде цифровых данных. Эти данные могут быть сохранены, распечатаны или использованы другим способом.

- Использование сразу же после запуска компьютера

  StarBoard может использоваться сразу же после запуска компьютера путем простой установки предлагаемого программного пакета StarBoard Software.

- Совместимость с презентациями в PowerPoint

  Текст и изображения могут записываться в материалы презентации, подготовленной в Microsoft PowerPoint. Это позволяет улучшить выразительность презентации. Презентации также могут быть связаны с удаленными совещаниями.

- Написание на видеоизображениях

  Напишите текст, нарисуйте изображения на кадрах снятого видео. Это позволяет легко использовать видеоматериалы на занятиях и презентациях.

- Восемь кнопок функций

  Стандартные функции, наиболее часто используемые в StarBoard Software, присвоены восьми кнопкам функций, расположенным в верхней левой части StarBoard. При использовании программного обеспечения эти кнопки действуют как ярлыки.

1.2 Проверка комплектности деталей

После распаковки убедитесь в наличии всех указанных ниже деталей.

Детали

№	Название	К-во
(1)	17-дюймовый планшетный монитор	1
(2)	Ручка	1
(3)	Щелочной сухой элемент питания стандарта AAA	1
(4)	Запасные наконечники ручки	2
(5)	Сетевой адаптер	1
(6)	Шнур питания	(*1)
(7)	RGB-кабель (1,8 м)	1
(8)	USB-кабель (1,5 м)	1
(9)	Аудиокабель (стерео с миниразъемом)	1
(10)	Комплект для замены наконечника ручки	1
(11)	StarBoard Software x.x (компакт-диск) (*2)	3
(12)	Руководство пользователя StarBoard T-17SXLG (данное руководство)	1
(13)	Руководство по установке StarBoard Software x.x (*2)	1
(14)	Гарантийный талон	1

(*1) Размер сетевого кабеля зависит от региона.

(*2) Символ “x.x.”, используемый в данном руководстве, обозначает версию программного обеспечения, поставляемого с принадлежностями.

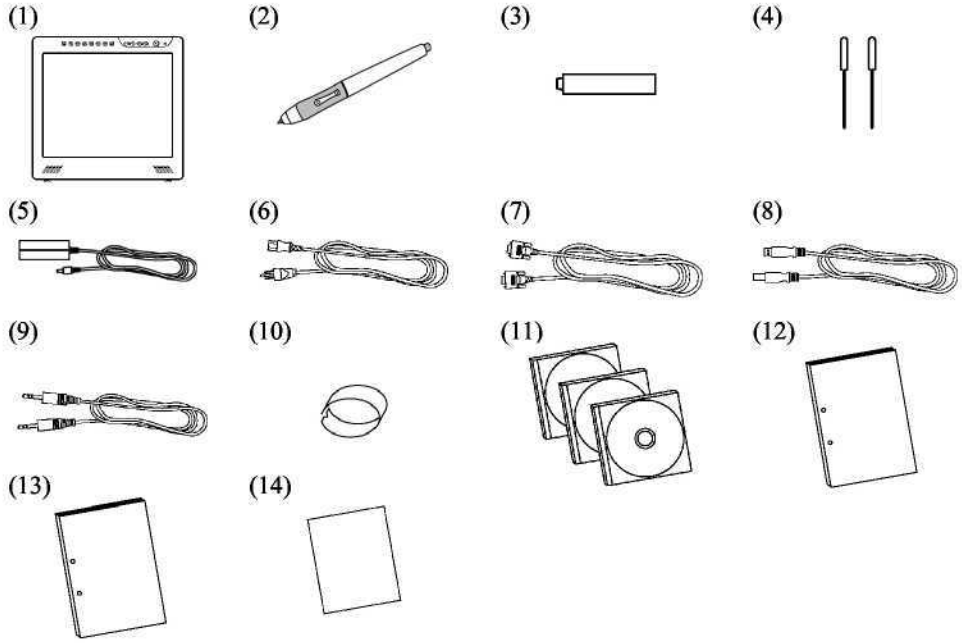

1.3 Название и назначение деталей

1.3.1 Передний экран

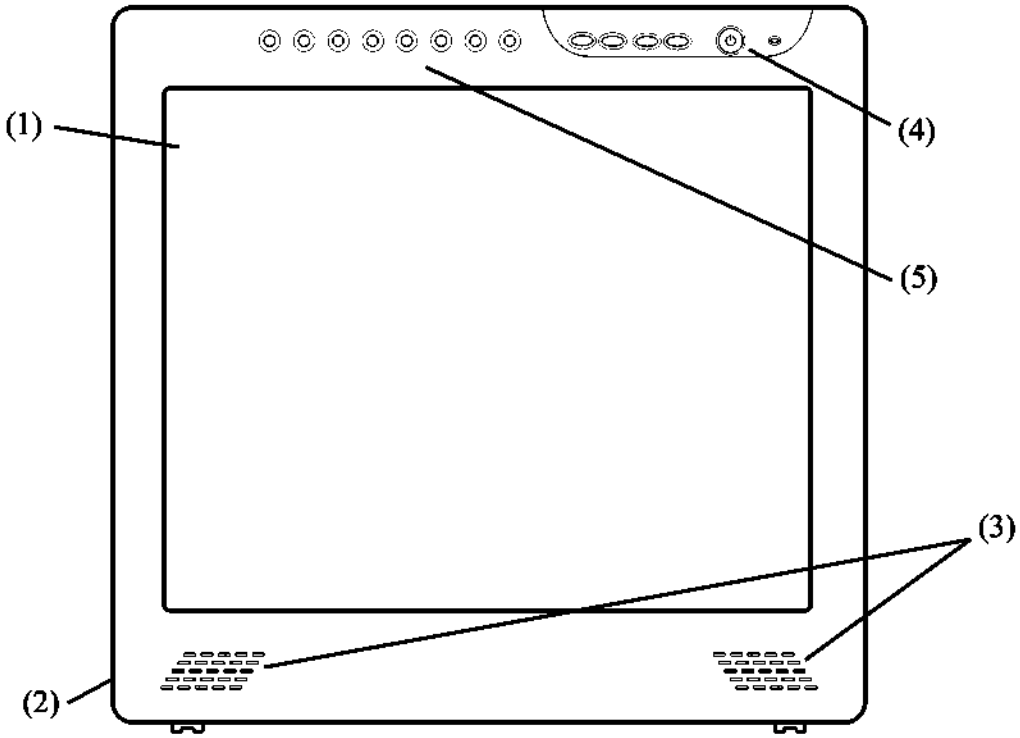

(1) ЖК-экран и рабочая область планшета

Получает текстовую и графическую информацию, вводимую ручкой, и передает данные на компьютер.

(2) Стойка (Нижняя и задняя часть корпуса)

Стойка служит для фиксации StarBoard на месте. Угол ЖК-дисплея может регулироваться в пределах от 20° до 70°.

(3) Динамики

Прилагаемый аудиокабель может использоваться для подключения к компьютеру для обеспечения выхода через колонки.

(4) Передняя панель переключателей

Эти переключатели используются для включения/выключения питания, ввода настроек экранного меню и регулирования громкости.

(5) Кнопки функций

тим кнопкам присваиваются восемь стандартных функций, используемых программным обеспечением StarBoard. Для подробной информации о первоначальных настройках кнопок функций см. раздел “1.3.4 Кнопки функций” на стр. 1-6 данного руководства пользователя).

1.3.2 Передняя панель переключателей

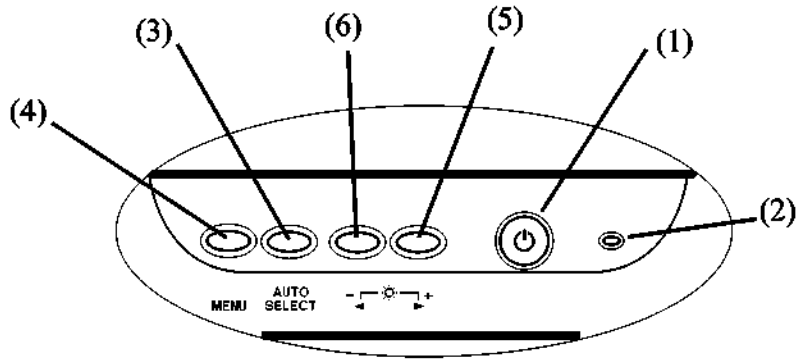

(1) Кнопка питания

Эта кнопка служит для включения/выключения ЖК-дисплея StarBoard.

(2) Индикатор питания

Этот индикатор светится зеленым светом при нормальной подаче питания на StarBoard и обнаружении сигнала изображения. Он светится красным светом при отсутствии выходного сигнала изображения компьютера или при включении режима экономии электроэнергии.

(3) Кнопка AUTO/SELECT

Эта кнопка используется для автоматической настройки экрана дисплея и выбора опций экранного меню.

(4) Кнопка меню

Эта кнопка используется для вывода на дисплей экранного меню. После выбора в меню нажмите эту кнопку для принятия выбора.

(5) Кнопка (+)

Используется для выключения/включения звука. Она также используется для выбора опций экранного меню и изменения настроек.

(6) Кнопка (–)

После нажатия кнопки (–) можно отрегулировать яркость кнопками (+) и (–).

Эта кнопка также используется для выбора опций экранного меню и изменения значений настроек.

■ Для дополнительной информации по использованию экранного меню обратитесь к разделу “2.3 Использование экранного меню” на стр. 2-6 данного руководства.

1.3.3 анель разъемов

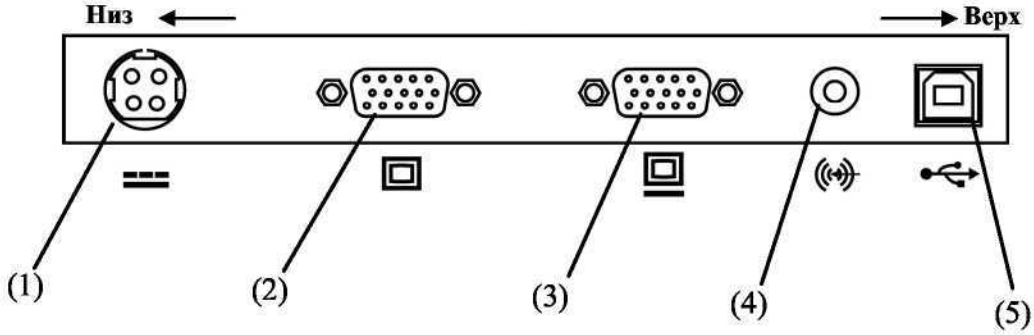

Вид правой части задней панели StarBoard

(1) Разъем питания
Сюда подключается сетевой адаптер.

(2) Порт входа VGA
Этот порт используется для подключения компьютера через RGB-кабель для показа изображений с компьютера.

(3) Порт выхода VGA
Этот порт используется для подключения внешних устройств, таких как проектор, через RGB-кабель для вывода видеосигнала, показываемого на StarBoard.

(4) Порт аудиовхода
Этот порт используется для воспроизведения звукового выхода компьютера на динамиках StarBoard. К этому порту подключается прилагаемый аудиокабель.

(5) USB-порт
Сюда подключается USB-кабель.

1.3.4 нопки функций

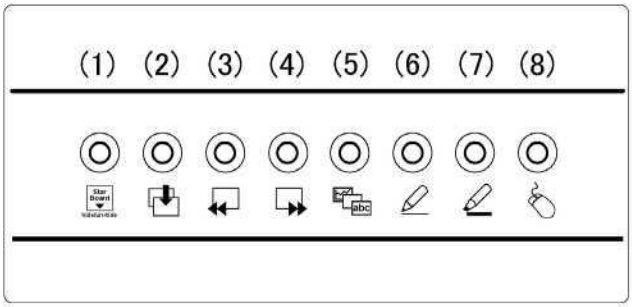

(1) Скрытие/показ панели инструментов
Скрывает/показывает панель инструментов StarBoard Software.

(2) Новая пустая страница
Добавляет новую пустую страницу.

(3) Предыдущая страница
Показывает страницу, предшествующую текущей показываемой странице.

(4) Следующая страница
Показывает страницу, идущую за текущей показываемой страницей.

(5) Список тем
Скрыть/показать список тем.

(6) Ручка со сплошным написанием
Переключает на сплошное написание ручкой

(7) Флуоресцентный маркер
Переключает ручку на флуоресцентный маркер.

(8) Экран компьютера
Запускает режим управления компьютером, когда работа на экране компьютера выполняется при помощи ручки, а не при помощи мыши.

■ Для дополнительной информации об использовании кнопок функций обратитесь к справке по настройке кнопок функций StarBoardSoftware.

1.4 Сборка и настройка

При установке StarBoard помните о следующем:

Выбирайте устойчивое ровное место установки.

Избегайте устанавливать в запыленных местах, в местах с очень высокой или низкой температурой и повышенной влажностью. Также избегайте установки в местах воздействия прямых солнечных лучей.

1.4.1 Регулирование стойки

Для регулировки стойки выполните процедуру, указанную ниже.

(1) Потяните вверх рычаг стойки.

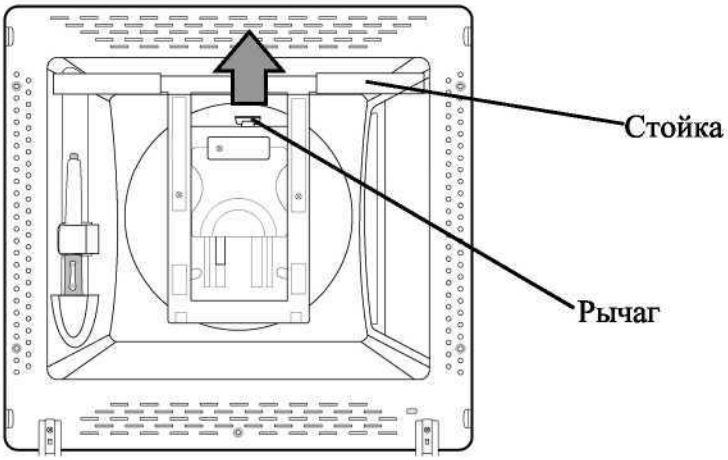

(2) Наклоните стойку под желаемым углом и отпустите рычаг.

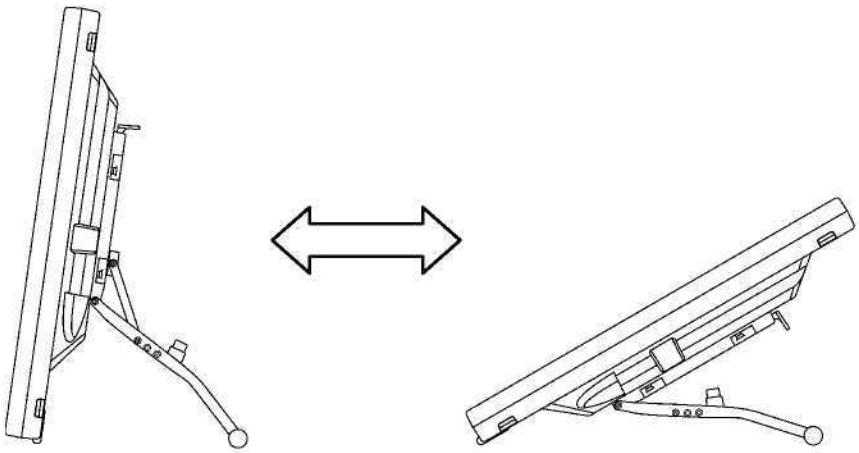

(3) Убедитесь в надежном положении рычага и стойки.

⚠ ОСТОРОЖНО

Крепко держите корпус и медленно наклоняйте стойку при ее регулировке.

Если вы потяните за рычаг при регулировке стойки,, не держа корпуса, он может случайно сдвинуться, что приведет к травмам или повреждению корпуса.

Используйте экран под хорошо видимым углом.

Используйте экран под углом, при котором он хорошо виден, принимая во внимание внешнее освещение и светильники на потолке, которые могут отражаться на экране.

1.4.2 Как использовать держатель ручки

T-17SXLG поставляется с держателем ручки, установленным на задней панели.

Если ручка не используется, храните ее в держателе.

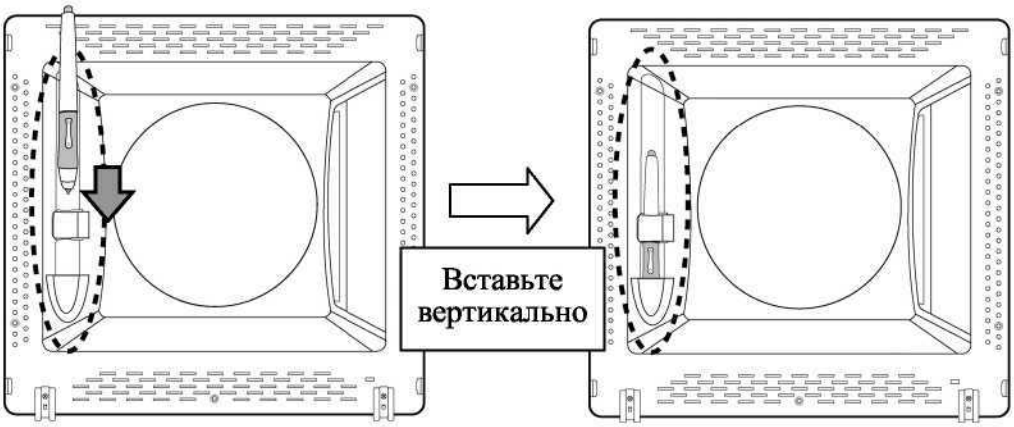

1.4.3 Процедура подключения

Для подключения компьютера к StarBoard выполните следующую процедуру.

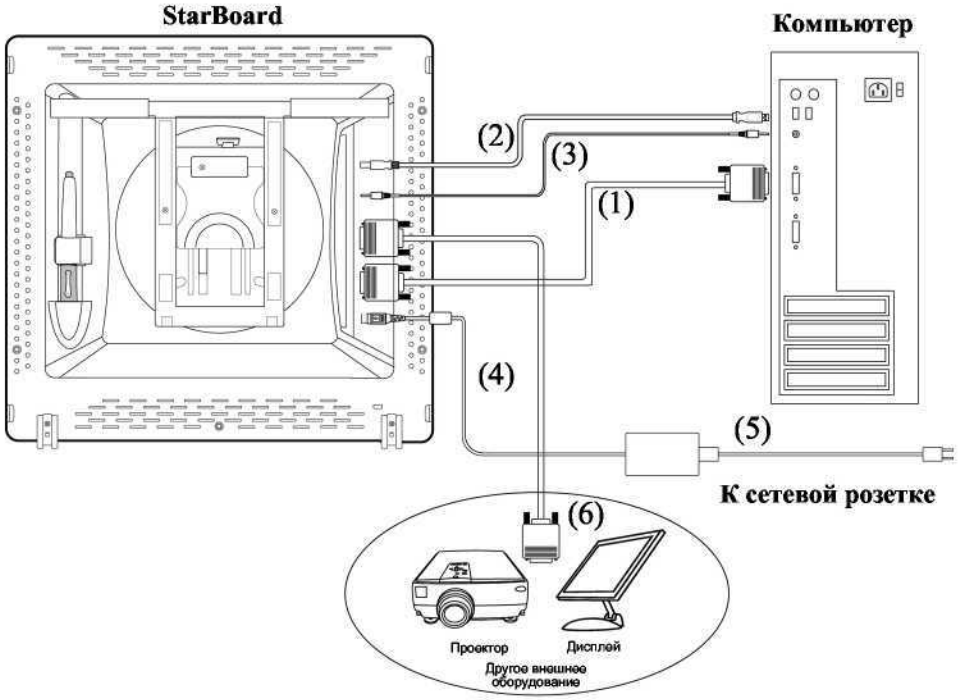

(1) Подключите RGB-кабель к порту входа VGA на боковой стороне StarBoard и заверните винты для его фиксации. Подключите другой конец кабеля к порту VGA компьютера и заверните винты для его фиксации.

(2) Подключите USB-кабель к USB-порту на боковой стороне StarBoard. Подключите другой конец кабеля к USB-порту компьютера.

(3) Подключите аудиокабель к порту аудиовхода на боковой стороне StarBoard. Другой конец кабеля подключите к порту аудиовыхода компьютера. (Выполните это подключение только в случае использования встроенных динамиков StarBoard).

(4) Подключите разъем сетевого адаптера к разъему питания StarBoard.

(5) Подключите шнур питания к сетевому адаптеру и затем вставьте вилку шнура в розетку.

(6) При выводе изображения StarBoard на внешнее оборудование подключите RGB-кабель к порту выхода VGA. Подключите другой конец кабеля к порту входа внешнего видеооборудования.

⚠ ПРЕДУПРЕЖДЕНИЕ

Используйте сетевой адаптер, поставляемый с изделием.

Используйте только сетевой адаптер или шнуры питания, указанные изготовителем. Использование несоответствующих адаптеров или шнуров питания может привести к повреждению устройства или пожару.

Как устанавливать StarBoard Software

Для установки программного обеспечения StarBoard см. “Установка StarBoard Software” в руководстве пользователя StarBoard Software x.x.

Примечание об USB-кабеле

С некоторыми видами USB-наборов микросхем функциональные кнопки могут не работать. В этом случае используйте более короткий USB-кабель (1,5 метра или короче).

2. Процедуры использования

В данном разделе описываются основные процедуры использования StarBoard. Для информации по использованию дополнительных функций StarBoard см. руководство пользователя StarBoard Software x.x или интерактивную справку StarBoard Software x.x.

2.1 Включение StarBoard

В этом разделе описывается процедура включения StarBoard.

(1) Включите питание StarBoard.

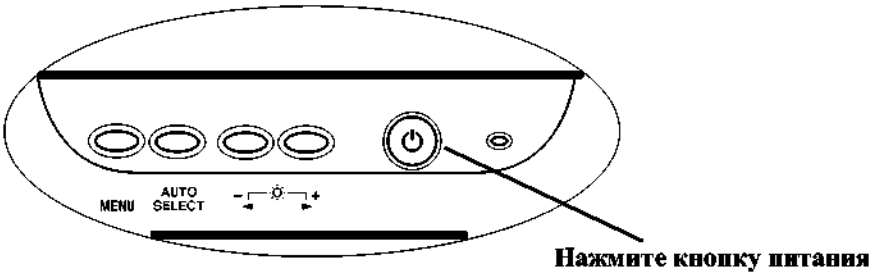

(2) Включите компьютер и дождитесь запуска Windows.

(3) StarBoard Software запустится автоматически. (Если флажок Запуск не был установлен во время создания ярлыка при установке программного обеспечения, StarBoard Software не будет запускаться при запуске Windows. В этом случае, запустите StarBoard Software вручную. Для дополнительной информации см. руководство пользователя StarBoard Software x.x User's Guide или интерактивную справку StarBoard Software x.x.)

Ручной запуск

Выберите или **Пуск** → **Программы** → **StarBoard Software** → **StarBoard Software**, или дважды щелкните на значке StarBoard Software на рабочем столе. (Значок StarBoard Software не будет создаваться на рабочем столе, если во время создания ярлыка при установке программного обеспечения флажок Рабочий стол не был установлен.)

Примечание при отображении экранов с разрешением SXGA

При использовании StarBoard с разрешением SXGA (1280×1024) убедитесь, что частота обновления монитора установлена на 60 Гц. При использовании с частотой обновления, отличной от 60 Гц, ручка может работать со сбоями в результате возникновения помех от ЖК-панели. (Для дополнительной информации о выполнении настоек обратитесь к руководству компьютера и другой документации).

2.2 Использование ручки

В этом разделе описывается использование ручки StarBoard.

2.2.1 Как пользоваться ручкой

Ручка имеет выключатель питания. Для продления срока службы батареи выключайте питание, если ручка не используется. Для рисования символов и фигур с использованием ручки, установите выключатель питания в положение ВКЛ.

ВЫКЛ ⟺ ВКЛ

2.2.2 Основные действия с ручкой

Ручка может использоваться так же, как и мышь. При настройках ручки по умолчанию кнопка на конце ручки настроена на соответствие левой кнопке мыши. При открытии Windows кнопка на конце ручки может использоваться для выполнения следующих действий мыши:

- Щелчок

  С достаточным усилием прижмите кончик ручки к дисплею и затем быстро отпустите его.
- Двойной щелчок

  С достаточным усилием прижмите кончик ручки к дисплею и затем быстро отпустите его последовательно два раза подряд.
- Перетаскивание

  С достаточным усилием прижмите кончик ручки к дисплею и переместите ее, продолжая прижимать ее (не теряя контакта с дисплеем).

Допустимый диапазон угла отклонения ручки от перпендикулярного положения к дисплею составляет 30° в любом направлении. Заметьте, что если ручка наклонена под углом более 30°, ее координаты могут быть введены неправильно.

2.2.3 Настройки ручки

Ручка имеет одну кнопку на кончике ручки и две кнопки на боковой поверхности. Действия кнопок мыши могут быть присвоены всем трем кнопкам. Настройки кнопок по умолчанию приведены в нижеследующей таблице.

Кнопка	Действие пользователя	Соответствующее действие мыши
Кончик ручки	Прижмите кончик ручки к дисплею.	Щелчок левой кнопкой мыши
Боковая кнопка № 0	Нажмите на кнопку с кончиком ручки, немного приподнятым от экрана (5 мм или менее).	Двойной щелчок левой кнопкой мыши
Боковая кнопка № 1	То же, что и выше.	Щелчок правой кнопкой мыши

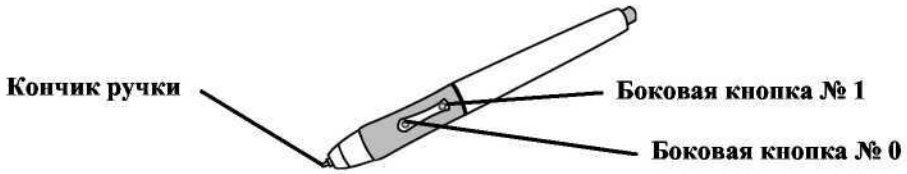

Для дополнительной информации по изменению настроек кнопок см. интерактивную справку StarBoard Software x.x.

2.2.4 Замена батареи в ручке

В ручке установлен один щелочной сухой элемент питания стандарта AAA. Если ручка начинает работать хаотично (например, если прекратился ввод от действий ручки), замените батарею, как сказано ниже. При нормальном использовании батареи хватает приблизительно на 1800 часов работы. При снижении заряда батареи центральная часть боковой кнопки начнет светиться красным цветом.

При свечении центральной части боковой кнопки красным цветом замените батарею как сказано ниже.

(1) Отверните футляр ручки, чтобы разделить ее на две половины.

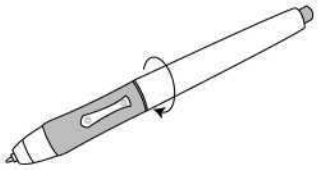

(2) Извлеките щелочной сухой элемент стандарта AAA, установленный в ручке, и вставьте новый элемент так, чтобы положительный контакт был направлен к кончику ручки.

(3) Снова соедините вместе части ручки.

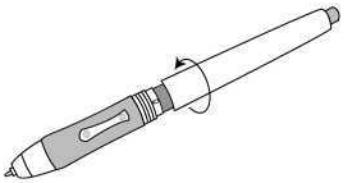

ОСТОРОЖНО

При замене батареи не прилагайте слишком больших усилий при закрытии задней части ручки.

Слишком большие усилия при закрытии задней части ручки могут привести к ее повреждению.

2.2.5 Замена наконечника ручки

Если наконечник ручки износился и стал слишком коротким, замените его, как описано ниже.

(1) Используя специальный комплект для снятия, снимите наконечник с ручки.

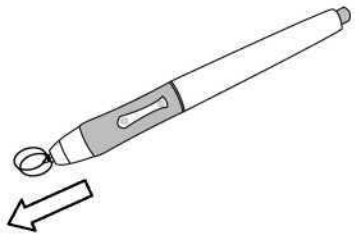

(2) Вставьте в ручку новый наконечник.

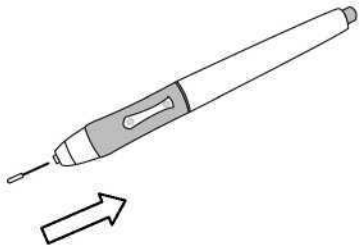

2.3 Использование экранного меню

Экранное меню используется для настройки ЖК-дисплея StarBoard. Экранное меню позволяет вам регулировать настройки дисплея на экране.

2.3.1 Кнопки экранного меню и их функции

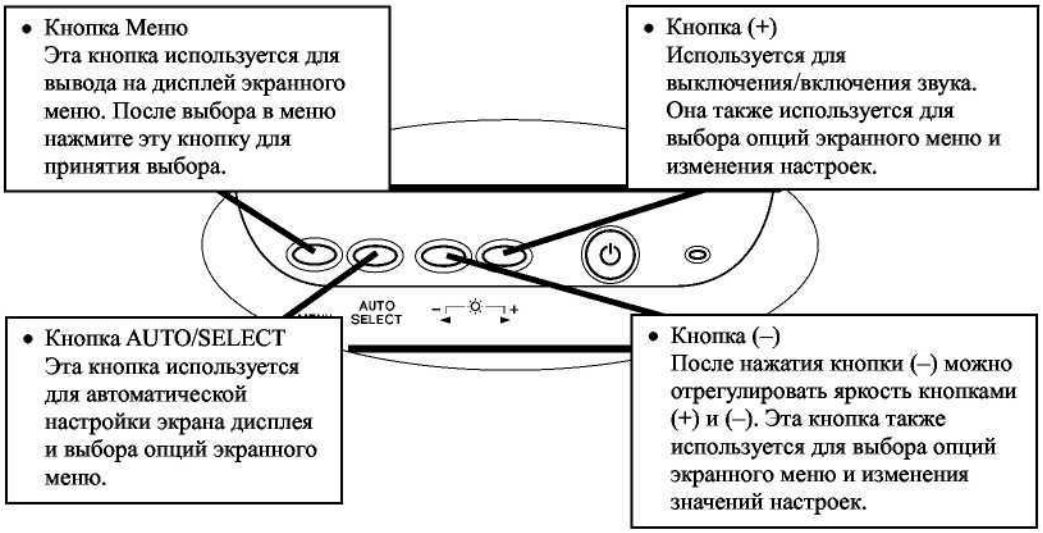

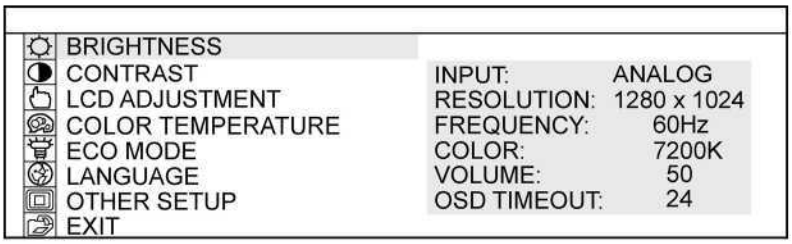

Экранное меню

■ Процедура настройки

(1) Нажмите кнопку Меню для вывода на дисплей экранного меню.

(2) Используйте кнопку (+) и кнопку (–) для выбора позиции меню.

(3) Нажмите кнопку AUTO/SELECT для подтверждения выбора.

(4) Используйте кнопку (+) и кнопку (–) для регулировки значения и кнопку AUTO/SELECT для выбора этого значения.

(5) Для закрытия экранного меню не нажимайте на кнопки в течение установленного промежутка времени (регулируется) или выберите EXIT (ВЫХОД) на экране меню. (При закрытии экранного меню в результате истечения установленного времени, выполненные настройки будут применены после закрытия экранного меню).

2.3.2 Опции настройки экранного меню

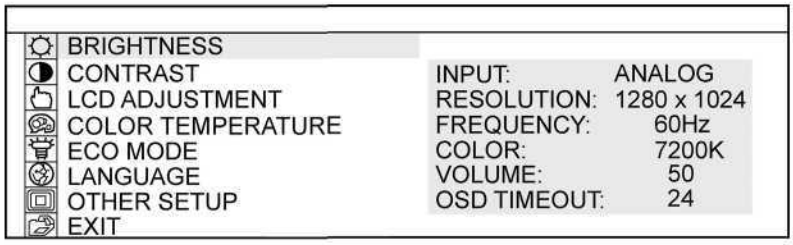

(1) BRIGHTNESS

Используется для регулирования яркости экрана. (0-100)

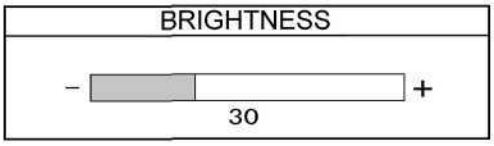

(2) CONTRAST

Используется для регулирования контрастности цвета. Чем больше значение, тем ярче будет изображение. (0-100)

(3) LCD ADJUSTMENT

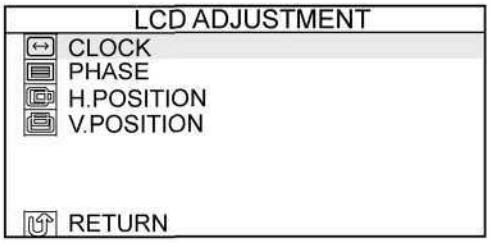

CLOCK: Используется для регулирования размера экрана. (0-100)

PHASE: Используется для регулирования времени выборки (фазы) для преобразования входного аналогового сигнала в цифровой входной сигнал. (0-63)

H.POSITION: Используется для изменения горизонтального положения экрана. (0-100)

V.POSITION: Используется для изменения вертикального положения экрана. (0-100)

RETURN: Используется для возврата на предыдущую страницу.

(4) COLOUR TEMPRATURE

Используется для изменения температуры цвета экрана.
(SRGB, 9300K, 7200K, 6500K, 5000K)

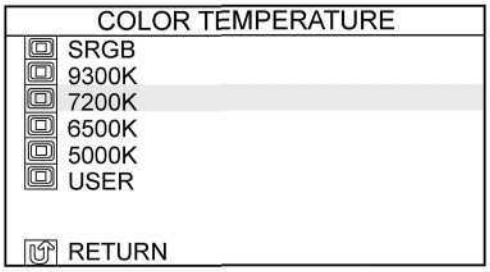

USER: Используется для настройки красного, зеленого и синего цветов экрана. (0-100)

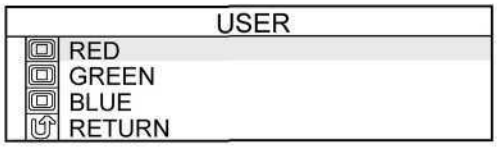

RETURN: Используется для возврата на предыдущую страницу.

(5) ECO MODE

Используется для включения экономичного режима и ограничивает настройку яркости от 0 до 20 для снижения потребления энергии.

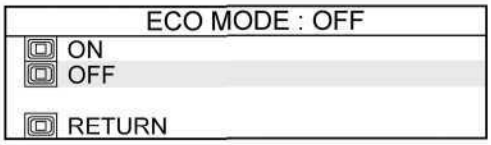

RETURN: Используется для возврата на предыдущую страницу.

(6) LANGUAGE

Используется для выбора языка дисплея. Имеются следующие языки: японский, английский, французский, немецкий, испанский, итальянский и китайский.

RETURN: Используется для возврата на предыдущую страницу.

(7) OTHER SETUP

OTHER SETUP
SMOOTH
OSD H.POSITION
OSD V.POSITION
OSD TRANSPARENCY
OSD TIMEOUT
VOLUME
MODE MESSAGE
RESET
RETURN

SMOOTH: Используется для регулирования сглаживания изображения. (0-3)

OSD H.POSITION: Используется для регулирования горизонтального положения окна экранного меню. (0-100)

OSD V.POSITION: Используется для регулирования вертикального положения окна экранного меню. (0-100)

OSD TRANSPARENCY: Используется для включения/выключения прозрачности фона экранного меню.

OSD TRANSPARENCY
ON
OFF
RETURN

OSD TIMEOUT: Используется для установки промежутка времени до автоматического закрытия экранного меню. (0-60)

VOLUME: Используется для регулирования громкости динамиков. (0-100)

MODE MESSAGE: Используется для включения/выключения отображения разрешения экрана.

MODE MESSAGE : OFF
ON
OFF
RETURN

RESET: Используется для сброса настроек экранного меню на их значения по умолчанию.

RETURN: Используется для возврата на предыдущую страницу.

(8) EXIT (ВЫХОД)

Используется для выхода из экранного меню.

BRIGHTNESS	
CONTRAST	INPUT: ANALOG
LCD ADJUSTMENT	RESOLUTION: 1280 x 1024
COLOR TEMPERATURE	FREQUENCY: 60Hz
ECO MODE	COLOR: 7200K
LANGUAGE	VOLUME: 50
OTHER SETUP	OSD TIMEOUT: 24
EXIT	

3. Приложение

3.1 Устранение неисправностей

В первую очередь проверьте настройки и способы обработки, а также проверьте надежность подключения кабелей. Эти факторы обычно являются причинами неисправностей, когда в реальности ничего не сломано.

Проблемы, связанные с экраном дисплея

В этом случае	Проверьте следующее	И выполните эти действия
Экран компьютера не показывается на StarBoard.	Включен ли компьютер?	Для устранения проблемы см. руководство компьютера и другую документацию.
	Правильно ли подключен RGB-кабель к компьютеру и StarBoard?	Правильно подключите RGB-кабель. (Для дополнительной информации о подключении см. 1.4.3 “Процедура подключения” на стр. 1-9 данного руководства пользователя).
	Для ноутбуков проверьте выбор внешнего выхода (RGB).	Подключите кабель после запуска компьютера или на экране настроек режима дисплея переключитесь на внешний (RGB) выход. (Способ переключения зависит от компьютера. Для инструкций см. руководство компьютера и другую документацию).
	Правильно ли было выполнено включение ЖК-дисплея и монитора (возможно присвоено кнопке функции)?	Установите на выбор ЖК-дисплея и монитора или только монитора. (Для информации о выборе см. руководство компьютера и другую документацию).
	Другое	Обратитесь в службу технической поддержки.

Проблемы, связанные с StarBoard Software

В этом случае	Проверьте следующее	И выполните эти действия
StarBoard не распознается.	Правильно ли подключен USB-кабель?	Подключите USB-кабель к компьютеру. (Для дополнительной информации о подключении см. 1.4.3 “Процедура подключения” на стр. 1-9 данного руководства пользователя).
	В правильном ли порядке был выполнен запуск системы?	Запустите систему в правильном порядке. (Для информации о запуске системы см. 2.1 “Включение StarBoard” на стр. 2-1 данного руководства.
	StarBoard Software возможно повреждено или было неправильно установлено.	Удалите и снова установите StarBoard Software. (Для информации об установке программного обеспечения StarBoard см. “Установка StarBoard Software” в руководстве пользователя StarBoard Software x.x).
	Другое	Обратитесь в службу технической поддержки.

Проблемы, связанные с ручкой

В этом случае	Проверьте следующее	И выполните эти действия
Ручка не работает.	StarBoard Software, возможно, повреждено или было неправильно установлено.	Удалите и снова установите StarBoard Software. (Для информации об установке программного обеспечения StarBoard см. “Установка StarBoard Software” в руководстве пользователя StarBoard Software x.x).
	Возможно, разряжена батарея.	Замените батарею ручки. (Для информации о замене батареи см. 2.2.4 “Замена батареи в ручке” на стр. 2-4 данного руководства).
	Возможно, износился наконечник ручки.	Проверьте, износился наконечник или стал слишком коротким. (Для информации о замене наконечника см. 2.2.5 “Замена наконечника ручки” на стр. 2-5 данного руководства).
	Нет ли каких-либо электронных устройств, расположенных рядом со StarBoard, например, микроволновых печей или радиопередатчиков, создающих электромагнитные помехи?	Данное устройство чувствительно к электромагнитным помехам, поэтому используйте StarBoard на расстоянии от таких устройств.
	Другое	Перезапустите Windows и StarBoard Software.
		Обратитесь в службу технической поддержки.
Положение наконечника ручки и курсоры ручки не совпадают.	Правильно ли вы откалибровали положение ручки?	Правильно откалибруйте положение ручки. (Для информации о калибровке ручки см. “Калибровка” в руководстве пользователя StarBoard Software x.x).
	Другое	Обратитесь в службу технической поддержки.

Проблемы, связанные с кнопками функций

В этом случае	Проверьте следующее	И выполните эти действия
Кнопки функций не работают.	Правильно ли подключен USB-кабель?	Подключите USB-кабель к компьютеру. (Для дополнительной информации о подключении см. 1.4.3 “Процедура подключения” на стр. 1-9 данного руководства пользователя).
	Запущено ли StarBoard Software?	Свойства кнопок функций требуют запуска StarBoard Software. Используйте их с работающим StarBoard Software. (Для информации по использованию StarBoard Software см. руководство пользователя StarBoard Software x.x.)
	StarBoard Software, возможно, повреждено или было неправильно установлено.	Удалите и снова установите StarBoard Software. (Для информации об установке программного обеспечения StarBoard см. “Установка StarBoard Software” в руководстве пользователя StarBoard Software x.x).
	Нет ли каких-либо электронных устройств, расположенных рядом со StarBoard, например, микроволновых печей или радиопередатчиков, создающих электромагнитные помехи?	Данное устройство чувствительно к электромагнитным помехам, поэтому используйте StarBoard на расстоянии от таких устройств.
	С некоторыми видами USB-наборов микросхем функциональные кнопки могут не работать.	Попробуйте использовать более короткий USB-кабель (1,5 метра или короче).
	Нет ли каких-либо электронных устройств, расположенных рядом со StarBoard, например, микроволновых печей или радиопередатчиков, создающих электромагнитные помехи?	Данное устройство чувствительно к электромагнитным помехам, поэтому используйте StarBoard на расстоянии от таких устройств.
	Другое	Перезапустите Windows и StarBoard Software.
		Обратитесь в службу технической поддержки.

3.2 Технические характеристики системы

Позиция		Технические характеристики
Название изделия		StarBoard T-17SXLG
№ модели		95.64301G00x *
Характеристики дисплея	Тип драйвера	Жидкокристаллический дисплей с активной матрицей (TFT)
	Полезный размер экрана	17 дюймов 337,920 мм (Ш) × 270,336 мм (В)
	Разрешение	1280 × 1024 (SXGA)
	Шаг пикселей	0,264 × 0,264 мм
	Стандартные цвета	16200000 цветов
	Яркость	260 кд/м^2
	Контрастность	450 : 1
	Угол зрения	справа 70°, слева 70°, сверху 70°, снизу 70°
Характеристики дигитайзера	Система ввода	Электромагнитная индукция
	Ручка	Ручка (используется один щелочной сухой элемент питания стандарта AAA; срок службы батареи: около 1800 часов **)
	Координатное разрешение	0,05 мм
	Точность считывания	±0,5 мм
	Скорость отслеживания	Приблизительно 125 точек в секунду
	Интерфейс	USB-интерфейс (USB1.1)
Вход/выход	Вход	Dsub 15-штырьковый (аналоговый RGB) Стерео миниразъем (стерео аудио)
	Выход	Dsub 15-штырьковый (аналоговый RGB)
Выход динамиков		Стерео (1 Вт + 1 Вт встроенный усилитель)
Условия окружающей среды	Температура	При эксплуатации: +10–+35°C; при хранении: -10–+60°C
	Влажность	При эксплуатации: 30–80% (без конденсации); при хранении: 10–80% (без конденсации)
Потребляемая мощность / питание		40 Вт или менее (4 Вт или менее в режиме экономии энергии) / Вход сетевого адаптера (100–240 В переем. тока, 50/60 Гц, 1 А) Выход (12 В пост. тока, 3,3 А)
Внешние размеры		395,0 (Ш) × 375,0 (В) × 57,0 (Г) мм (без стойки)
Вес		Около 5,2 кг
Регулировка стойки		Регулируется в диапазоне от 20° до 70°
Необходимое программное обеспечение		StarBoard Software 7.0 или более поздняя версия

* Символ “x”, используемый в данном руководстве, обозначает № модели изделия.

** Срок службы батареи зависит от температуры и влажности окружающей среды при эксплуатации.

Совместимые режимы

Стандарт	Разрешение	Частота вертикальной развертки (Гц)	Горизонтальное сканирование (КГц)
IBM VGA	640×350	70	31,5
IBM VGA	640×400	70	31,5
IBM VGA	640×480	60	31,5
IBM VGA	720×400	70	31,5
VESA VGA	640×480	72	37,9
VESA VGA	640×480	75	37,5
VESA SVGA	800×600	56	35,1
VESA SVGA	800×600	60	37,9
VESA SVGA	800×600	72	48,1
VESA SVGA	800×600	75	46,9
VESA XGA	1024×768	60	48,4
VESA XGA	1024×768	70	56,5
VESA XGA	1024×768	75	60,0
VESA	1152×864	75	67,5
VESA SXGA	1280×1024	60	64
VESA SXGA	1280×1024	75*	80
Apple Mac LC	640×480	67	34,9
Apple Mac II	640×480	67	35,0
Apple Mac	832×624	75	49,7
Apple Mac	1024×768	75	60,2
Apple Mac	1152×870	75	68,6

* ЖК-дисплей поддерживает это разрешение, а StarBoard нет.

3.3 Уход за StarBoard

Периодически чистите StarBoard, чтобы изделие работало длительное время.

(1) Чистка и уход

- Используйте сухую мягкую ткань для чистки поверхности дисплея StarBoard. Не используйте моющие средства.
- Для чистки корпуса StarBoard используйте разбавленные мягкие моющие средства без абразивных материалов. Не используйте неразбавленные моющие средства. Лучше разбавьте их водой и смочите мягкую ткань в этом растворе. Как следует отожмите ткань перед использованием.
- Старайтесь не поцарапать поверхность StarBoard ногтями или другими твердыми предметами. Царапины или удары могут привести к повреждению StarBoard.
- Никогда не используйте бензин, разбавитель или другие растворители. Это приведет к повреждению корпуса и отслаиванию печатной поверхности.

3.4 Расходные материалы

(1) Наконечники для ручки

(2) Щелочной сухой элемент питания стандарта AAA

Узнайте в месте приобретения или в службе технической поддержки о том, где можно купить расходные материалы.

3.5 ЖК-панель

(1) ЖК-панель выполнена с применение высокоточной технологии. Тем не менее, некоторые точки могут постоянно светиться или оставаться темными.

(2) Подсветка, используемая в ЖК-панели, имеет ограниченный срок службы. Обратитесь в службу технической поддержки, если экран потемнел, мигает или перестал светиться.

3.6 Положения о гарантии изделия

1. Во время бесплатного гарантийного обслуживания, в случае возникновения неполадок во время нормального использования, неисправность будет устранена бесплатно в соответствии с положениями гарантии. Следует отметить, что если регистрационная карточка клиента, прилагаемая к гарантийному талону, не будет возвращена в нашу компанию, информация о клиенте не будет зарегистрирована, что может привести к невозможности предоставления бесплатного ремонта. После приобретения данного изделия, пожалуйста, сразу же заполните регистрационную карточку клиента и отправьте ее нам.

2. Гарантия распространяется на изделия, приведенные в таблице ниже:

Название изделия	Название детали	Действие гарантии
StarBoard	17-дюймовый ЖК-дисплей	+
	Ручка	+
	RGB-кабель	+
	USB-кабель	+
	Сетевой адаптер	+
	Шнур питания	+
	Аудиокабель	+
	Стойка	+
Запасной наконечник для ручки		–
Другие детали		–

Обозначение: + Покрывается гарантией (исключая износ и физическое повреждение)
– Не покрывается гарантией

3. Для получения информации о периоде гарантийного обслуживания изделия обратитесь к гарантийному талону.

4. Даже в период действия гарантии выполняемый ремонт будет оплачиваться в следующих случаях:
   (1) Если регистрационная карточка, прилагаемая к гарантийному талону, не была отправлена в нашу компанию.
   (2) При отсутствии гарантии.
   (3) Если требуемые графы регистрационной карточки, прилагаемой к гарантийному талону, не были заполнены или формулировка гарантии была изменена без нашего разрешения.
   (4) Гарантия предоставляется только первоначальным покупателям. (Она не применяется к третьим лицам, которым клиент перепродал данное изделие).
   (5) В случае неисправности или повреждения, возникших в результате неправильного обращения клиента с изделием (например, падение, удар изделия и т. п. во время транспортировки или перемещения).
   (6) В случае возникновения неисправностей в результате неправильного обращения, противоречащего инструкциям и предупреждениям, указанным в данном руководстве пользователя.
   (7) В случае возникновения неисправности или повреждения в результате ненормального напряжения, загрязнения или других природных катаклизмов (например, пожара, землетрясения, молнии).

(8) В случае возникновения неисправности изделия в результате подключения к нему оборудования, отличного от указанного нашей компанией.

(9) В случае отсутствия неисправности в изделии, и наличия дефекта в другом изделии, который был обнаружен или устранен.

(10) В случае нормального износа, амортизации, разрушения и т. п. расходных материалов, даже в случае нормального использования.

5. В случае возникновения неисправностей изделия обратитесь к содержанию данного руководства пользователя. Если проблема не была устранена, обратитесь в службу технической поддержки. Служба технической поддержки определит, нуждается ли изделие в ремонте. Поэтому обращайтесь в эту службу. Если клиент отправляет изделие в нашу компанию без номера Разрешения на возврат изделия (RMA), изделие может не покрываться гарантией.

6. Как правило, клиент несет все затраты, связанные с отправкой всего изделия или его части в ремонт и т. п. Наша компания берет на себя ответственность за оплату доставки изделия клиенту.

7. Данная гарантия не покрывает расходов на оплату труда за сборку или разборку ремонтируемого оборудования.

8. Косвенные расходы, вызванные неисправностью данного изделия (например, потерю прибыли, которая могла быть получена в результате использования данного изделия), не покрываются данной гарантией.

9. Указанные выше положения гарантии заменяют собой все выраженные или подразумеваемые гарантии, которые включают юридическую ответственность в случае неисправности изделия.